

ALUKÖNIGSTAHL SCHÜCO JANSEN

SCHÜCO PERFECT IN SCHÜCAL

Überblick Schüco Perfect in SchüCal

INHALT



01 Schüco Perfect

02 Schüco Perfect in SchüCal – Allgemeine Hinweise

03 Schüco AWS 75.SI+ Perfect

04 Schüco ASE 60 – ASE 80.HI Perfect

05 SchüCal Ausgaben

06 Schüco Perfect Webinare

Tutorials Schüco Perfect in SchüCal

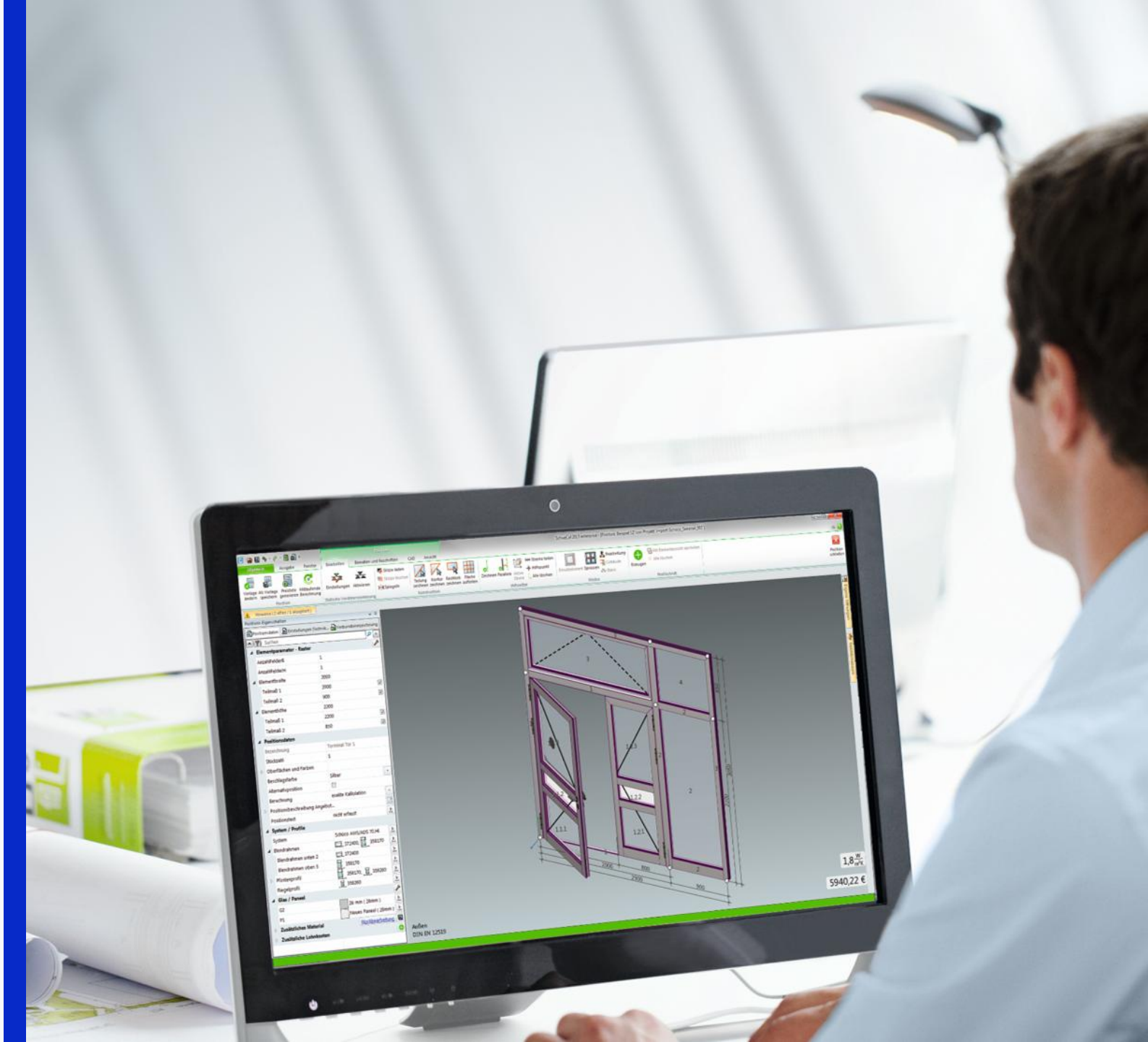

ALUKÖNIGSTAHL SCHÜCO JANSEN

01
Schüco Perfect

- Funktionen und Eigenschaften

Starte das Tutorial durch einen Klick auf das Bild

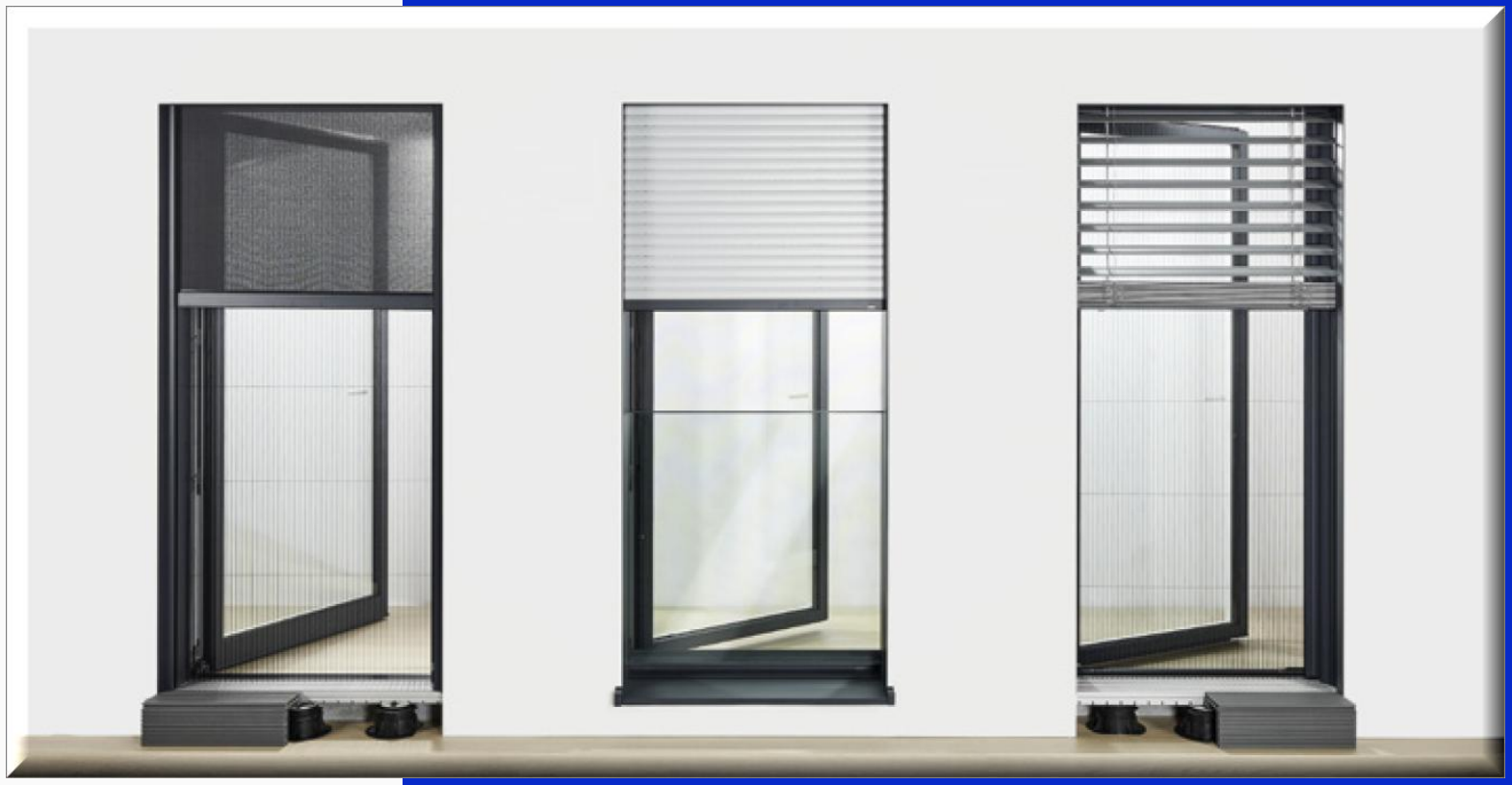

Dauer ca. 01:30 (mm:ss)

>> Zurück zum Inhaltsverzeichnis

02
Schüco Perfect
Allg. Hinweise

- Additional Components
  Freischaltcode 663075
- Schüco AWS 75.SI Perfect

  Schüco ASE 60 Perfect

  Schüco ASE 80.HI Perfect
- Schnittdarstellung

  in SchüCal schematisch
- Farbgruppe 50-59 Perfect
- Kundenverbund

  Schüco Perfect Profile

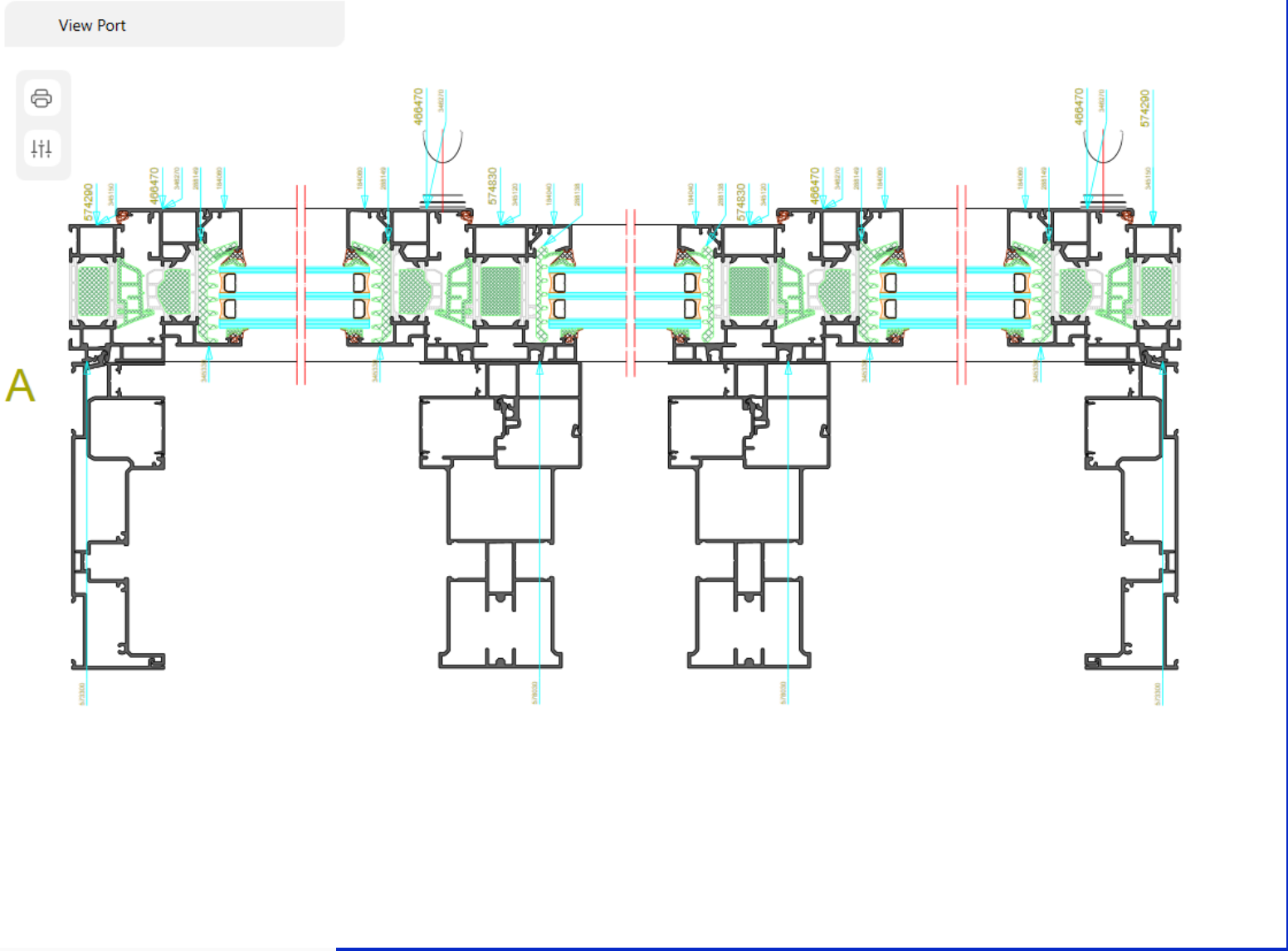

>> Zurück zum Inhaltsverzeichnis

Dauer ca. 01:30 (mm:ss)

03
Schüco Perfect in SchüCal

- Schüco AWS 75.SI+ Perfect

Starte das Tutorial durch einen Klick auf das Bild

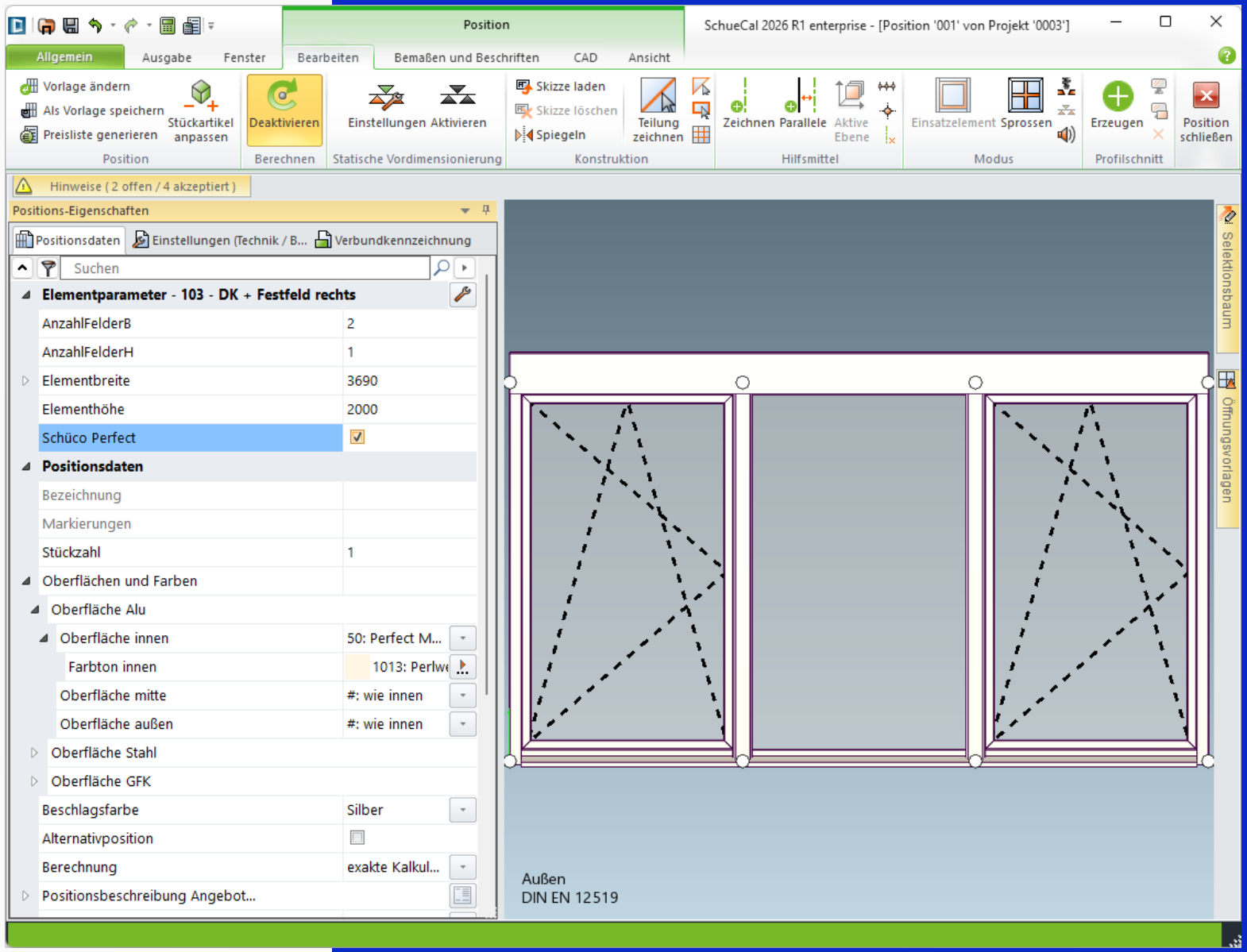

Dauer ca. 02:00 (mm:ss)

>> Zurück zum Inhaltsverzeichnis

04
Schüco Perfect in SchüCal

- Schüco ASE 60 Perfect
- Schüco ASE 80.HI Perfect

Starte das Tutorial durch einen Klick auf das Bild

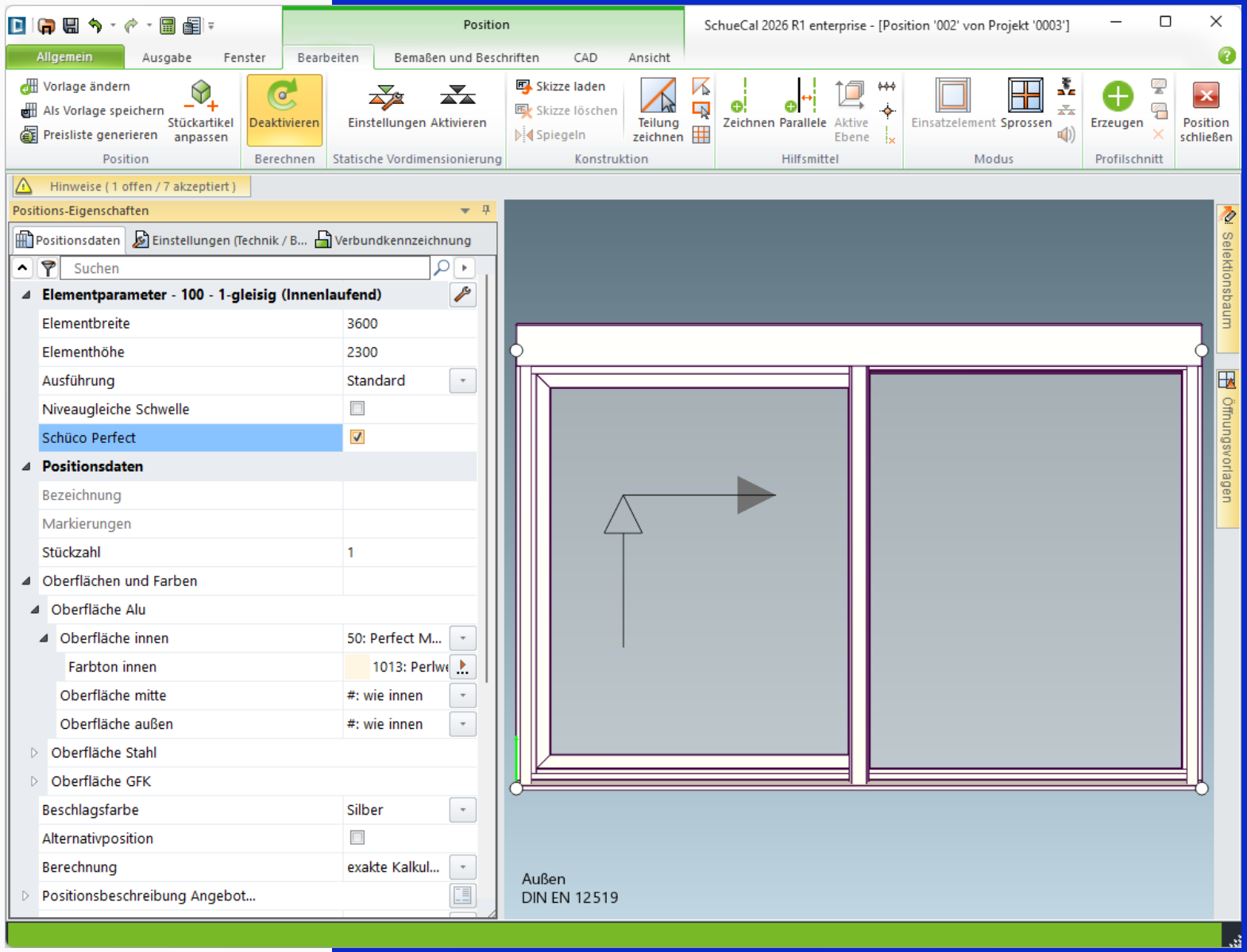

Dauer ca. 02:00 (mm:ss)

>> Zurück zum Inhaltsverzeichnis

05 SchüCal Ausgaben

- Ausgabeoptionen Sonnenschutz

Starte das Tutorial durch einen Klick auf das Bild

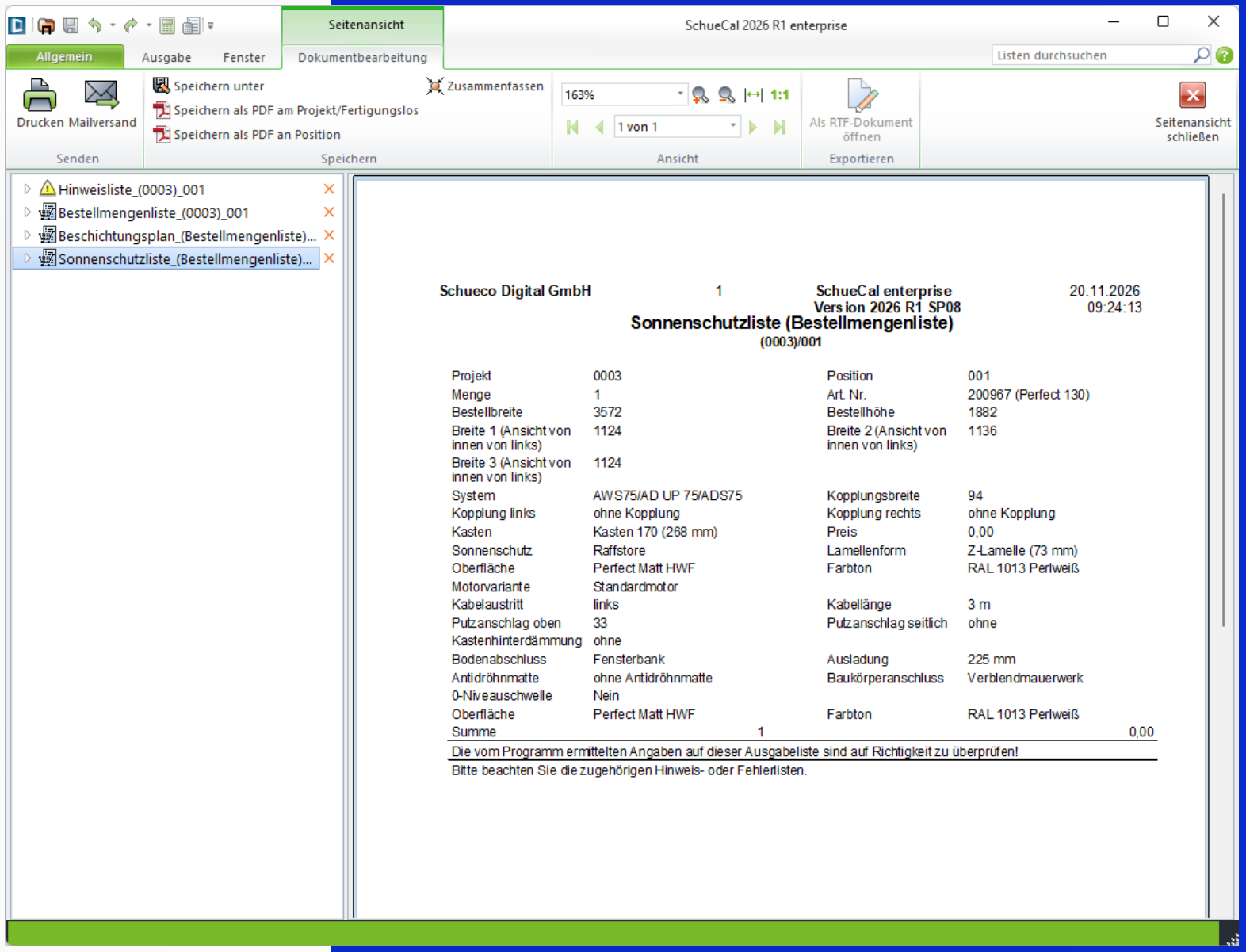

Dauer ca. 00:45 (mm:ss)

>> Zurück zum Inhaltsverzeichnis

06
Schüco Perfect Webinare

- Einteilige Fenstertür
- Schiebeelement
- Mehrteiliges Fensterelement

>> Zurück zum Inhaltsverzeichnis

Starte das Tutorial durch einen Klick auf das Bild

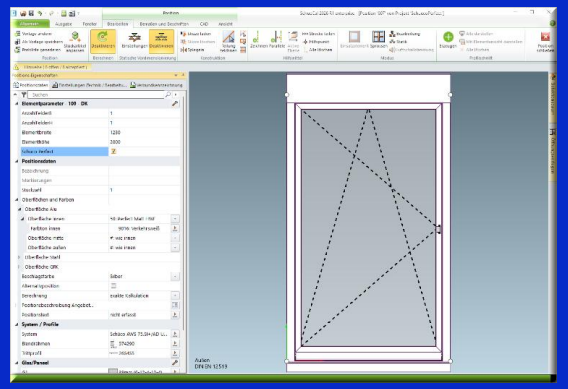

Fenstertür – Dauer ca. 10:00 (mm:ss)

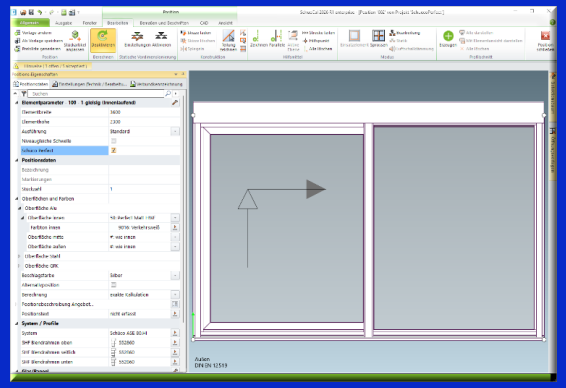

Schiebeelement – Dauer ca. 04:00 (mm:ss)

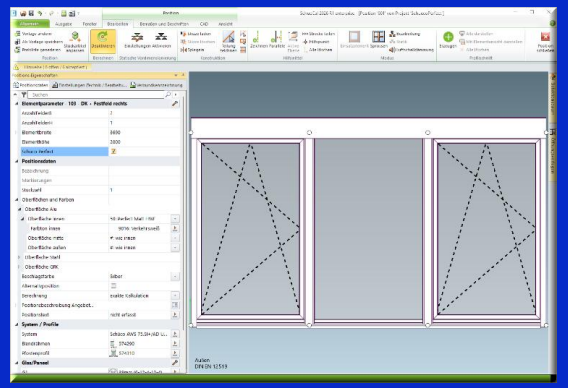

Mehrteiliges Fensterelement – Dauer ca. 04:30 (mm:ss)

Allgemeine Hinweise

- Je nach SchüCal-Lizenztyp und den vom SchüCal-Administrator zugewiesenen Benutzerrechten kann sich die in den Tutorials gezeigte Programmoberfläche von Ihrer eigenen Programmoberfläche unterscheiden.

Wir sind Partner

Noch Fragen?

Bitte kontaktiere den Softwareservice:

+43 1 98 130 263

softwareservice@alukoenigstahl.com

ALUKÖNIGSTAHL SCHÜCO JANSEN

